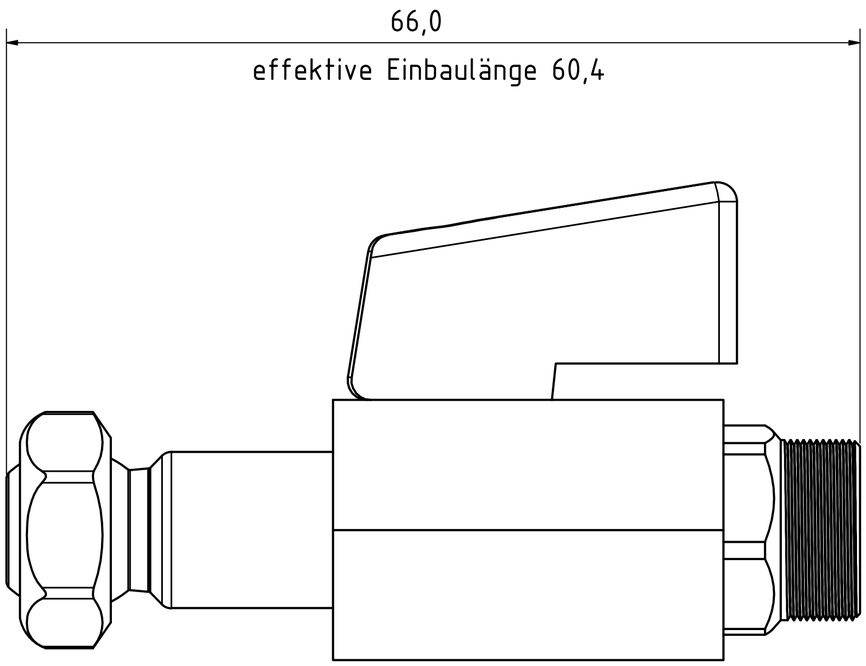

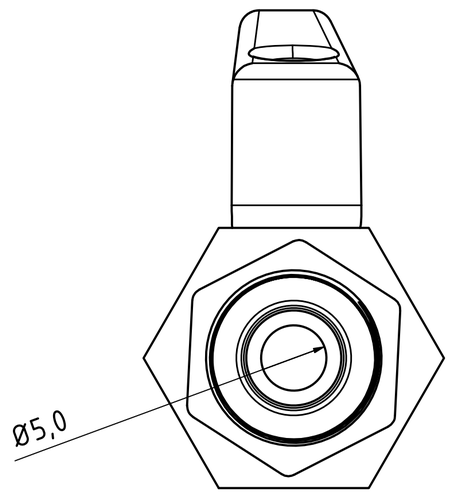

					Datum	Name
				Gezeichnet	17.03.2021	Hirt-Line
				Kontrolliert		
				Norm		
Status	Änderungen	Datum	Name			

Zubehör

1-KHZ

1

A2