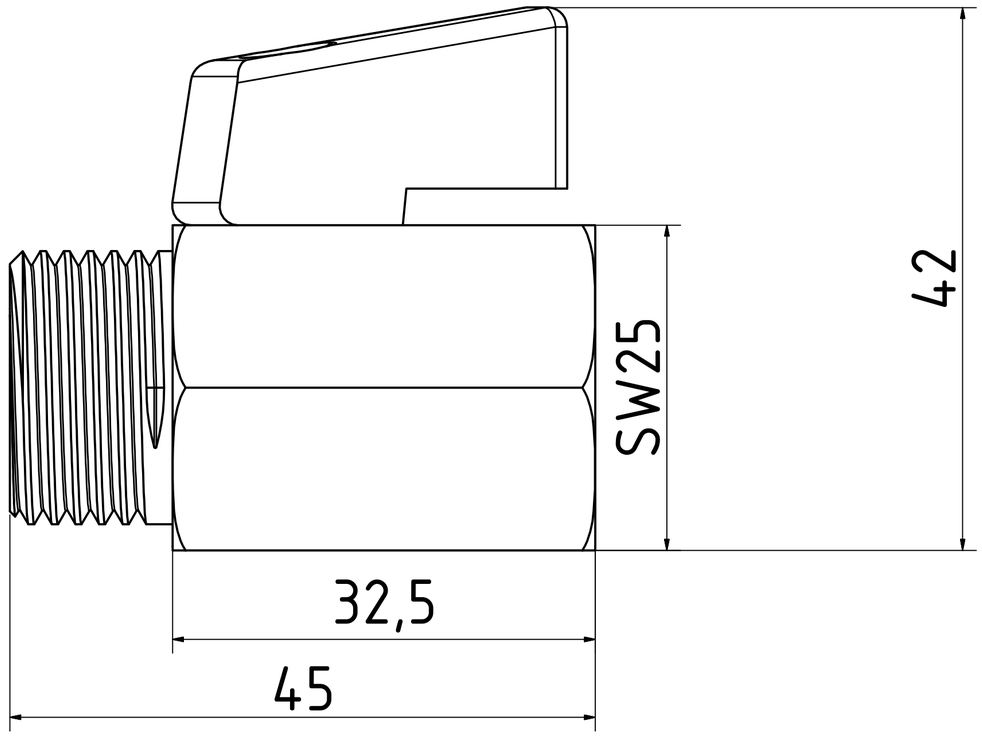

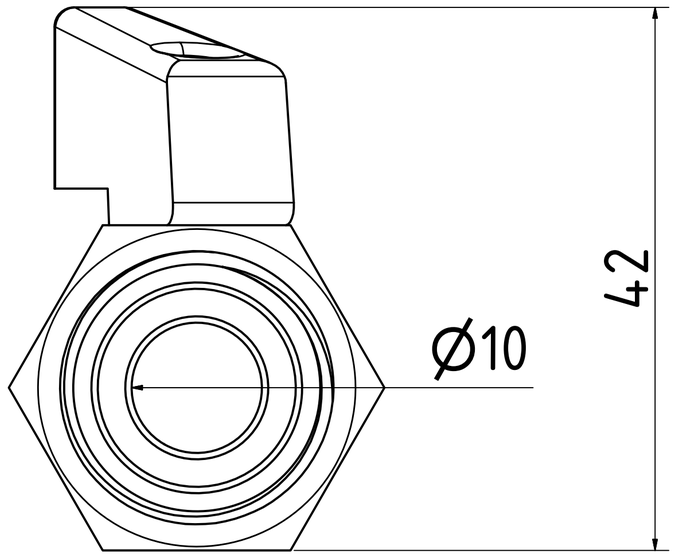

	Datum	Name	
Gezeichnet	07.03.2019	Hirt-Line	Kugelhahn 1/2"
Kontrolliert			
Norm			
			KH-12

Status | Änderungen | Datum | Name

1

A2