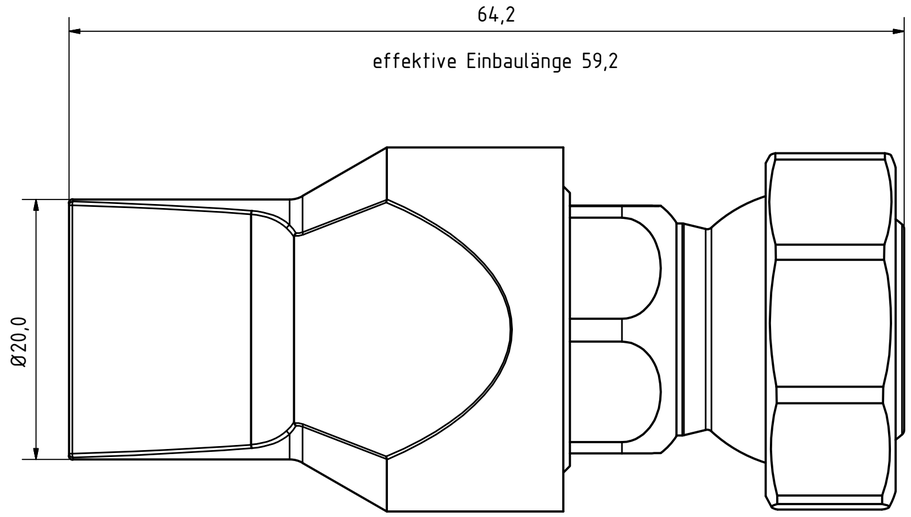


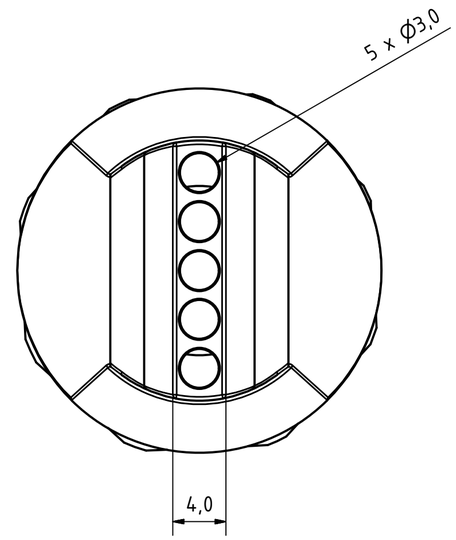


| | | | | | Datum | Name |
|---|---|---|---|---|---|---|
| | | | | Gezeichnet | 07.03.2019 | Hirt-Line |
| | | | | Kontrolliert | | |
| | | | | Norm | | |
| Status | Änderungen | Datum | Name | | | |

Düse

2-DU-LL-5-3

1

A2