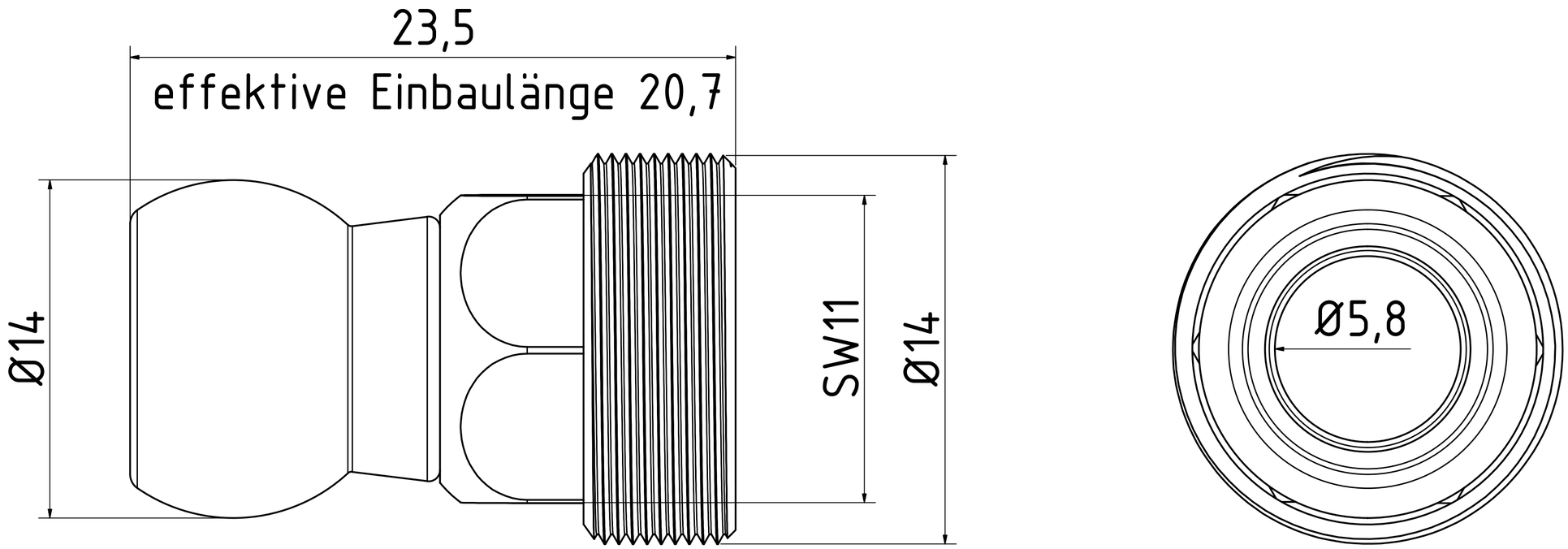

	Datum	Name	
Gezeichnet	07.03.2019	Hirt-Line	Adapter
Kontrolliert			
Norm			
			1-AD-K14
Status	Änderungen	Datum	Name

1

A2