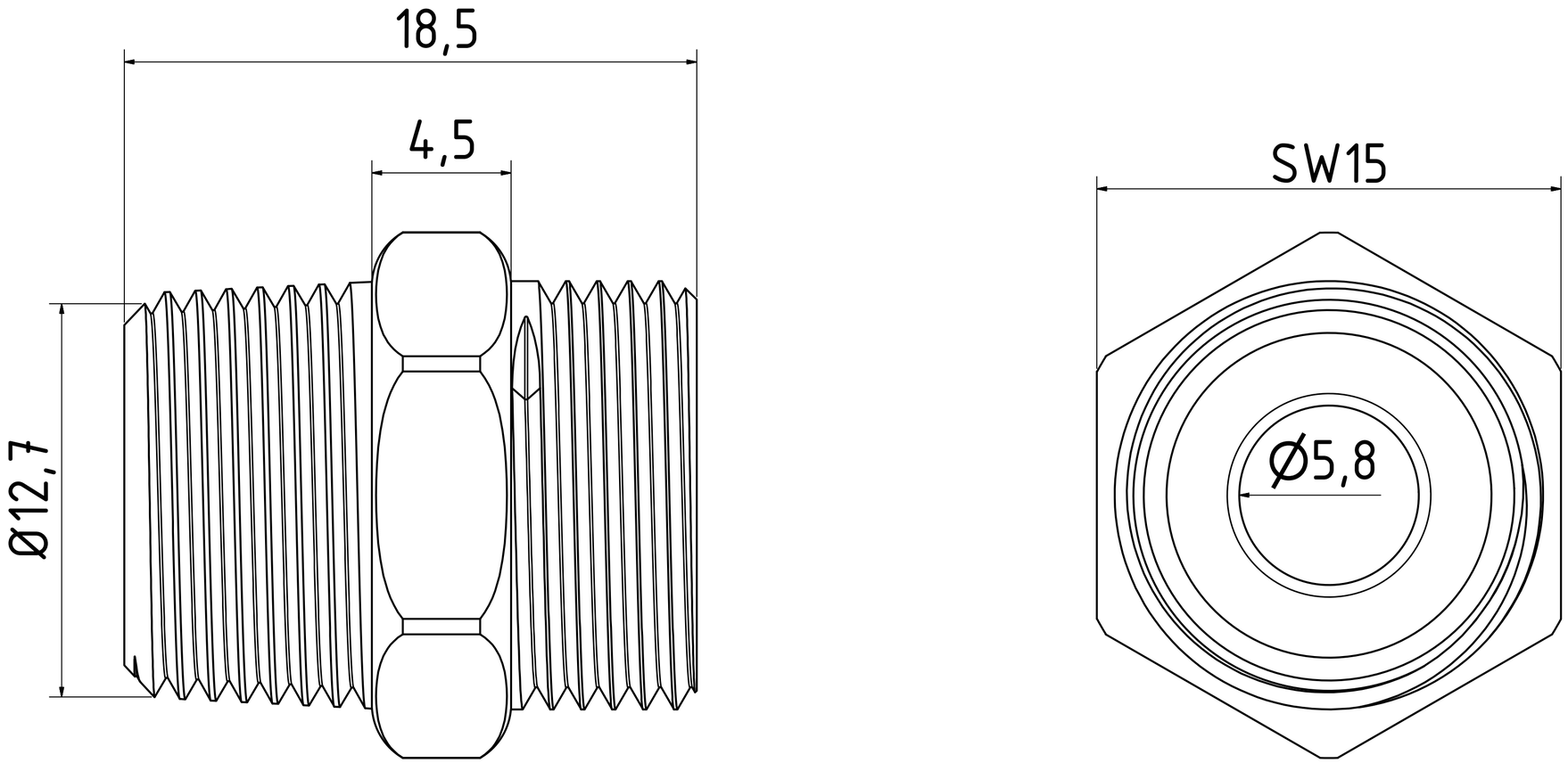

		Datum	Name
Gezeichnet	07.03.2019	Hirt-Line	
Kontrolliert			
Norm			

Adapter

1-AD-14-PT

1

A2

Status | Änderungen | Datum | Name